ՄԻԱՁՈՒՅԼ ՊԱՐԶՈՒՆԱԿ Պ-5 Մ1:50

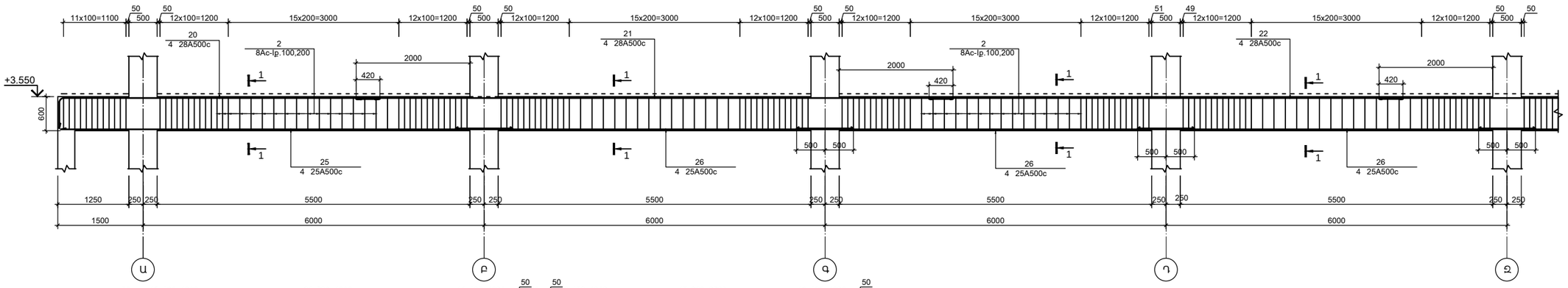

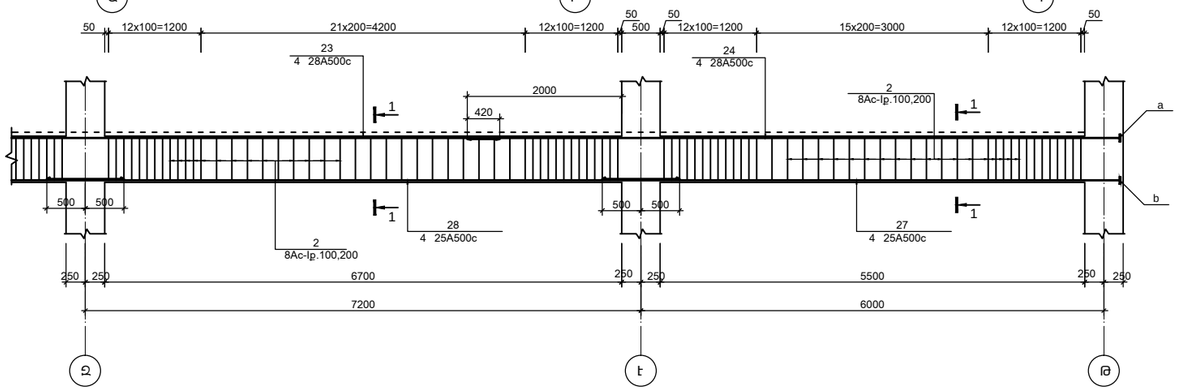

1-1 Մ1:20

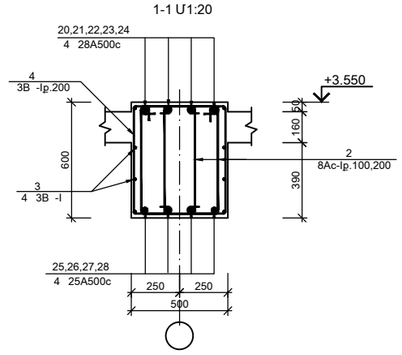

ԵՌԱԿՑՈՒՄ ՀՈՐԻԶՈՆԱԿԱՆ ԷԼԵՄԵՆՏՆԵՐԻ ՀԱՄԱՐ

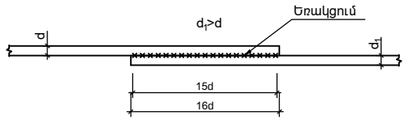

ԵՌԱԿՑՈՒՄԸ ԻՐԱԿԱՆԱՑՆԵԼ Է42Ա ՏԻՊԻ ԷԼԵԿՏՐՈԴՆԵՐՈՎ

ՏՆՕՐԵՆ	Մ.ՀՈՒՍՆՅԱՆ		Ք.ԿԱՊԱՆ ԹԻՎ 7 ԴՊՐՈՑԻ ԿԱՌՈՒՑՈՒՄ /ՏԵՂԱԿԱՊՈՒՄ/			
ՆԳՁ	Մ.ՀՈՒՍՆՅԱՆ					
ՆԱԽԱԳԾԵՑ	Ա.ԽԱՍՏՅԱՆ		ԿՈՆՍՏՐՈՒԿՏՈՐԱԿԱՆ ՄԱՍ / I ՄԱՍՆԱՇԵՆՔ/	ՓՈՒԼ	ԹԵՐԹ	ԹԵՐԹԵՐ
ՍՏՈՒԳԵՑ	Ն.ՍՏԵՓԱՆՅԱՆ			ԱՆ	Կ-25	117
			ՄԻԱՁՈՒՅԼ ՊԱՐԶՈՒՆԱԿ Պ-5, ԿՏՐՎԱԾՔ 1-1	«ՄԱՌԱ ԵՎ ԴՈՒՍՏՐԵՐ» ՍՊԸ		